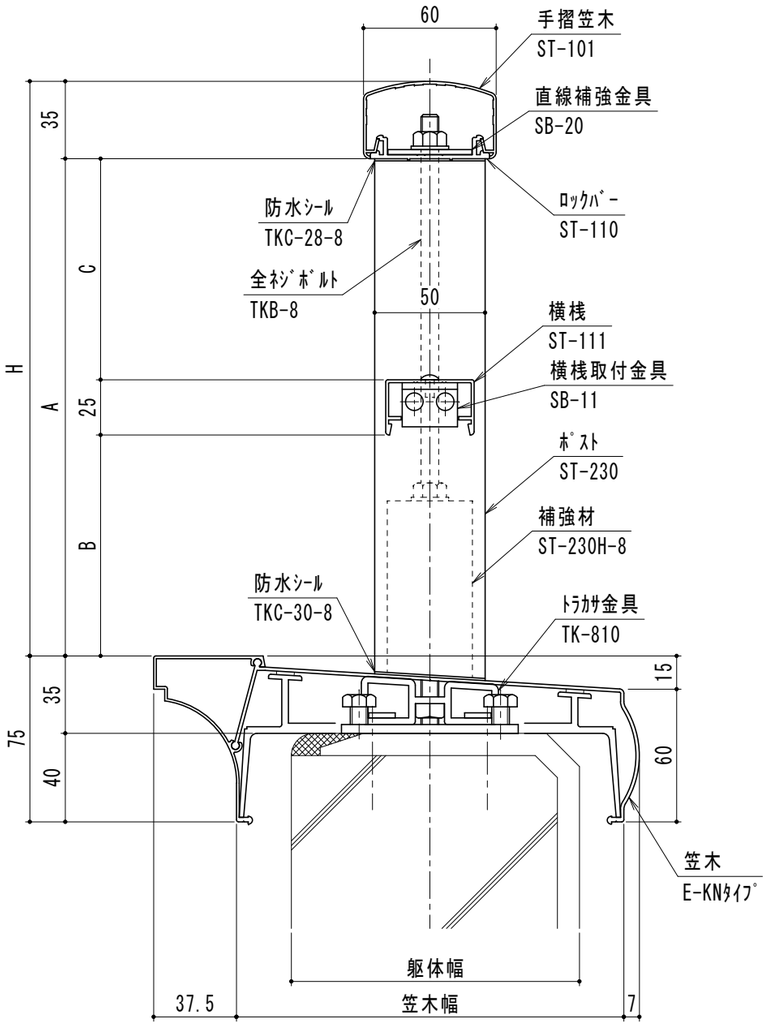

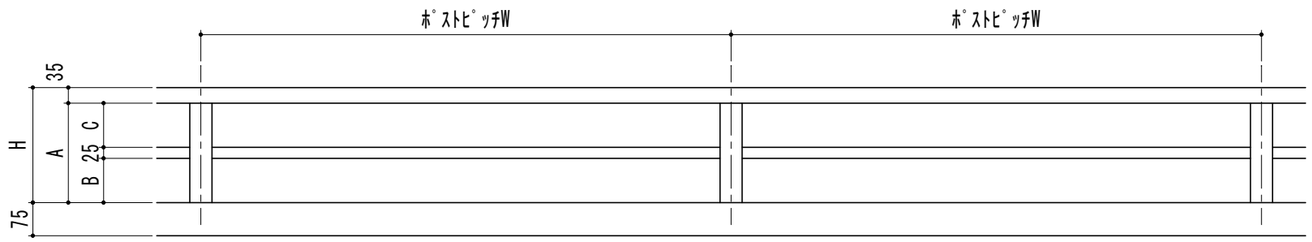

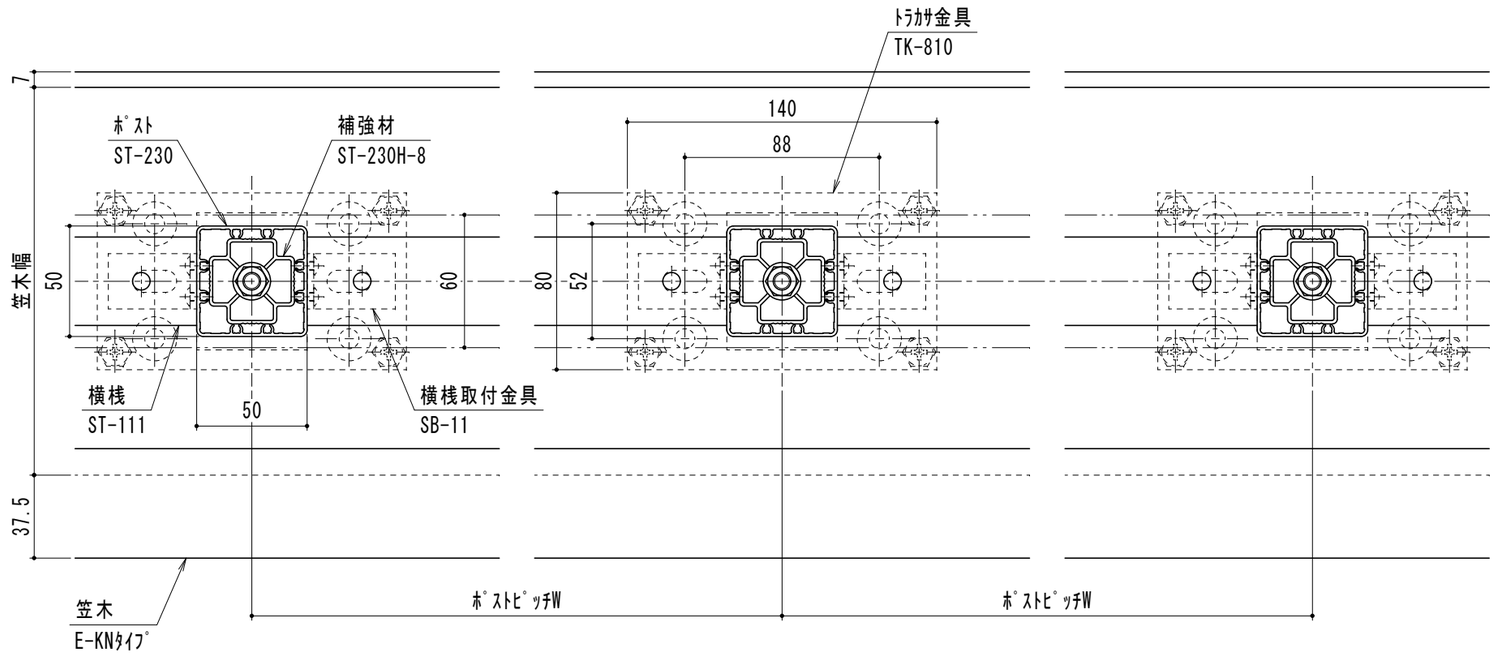

名　称	縮　尺	品　番
トラカサ　５０角　２段上笠木タイプ	1/2　　1/10	TK-50KNMK35-EKN

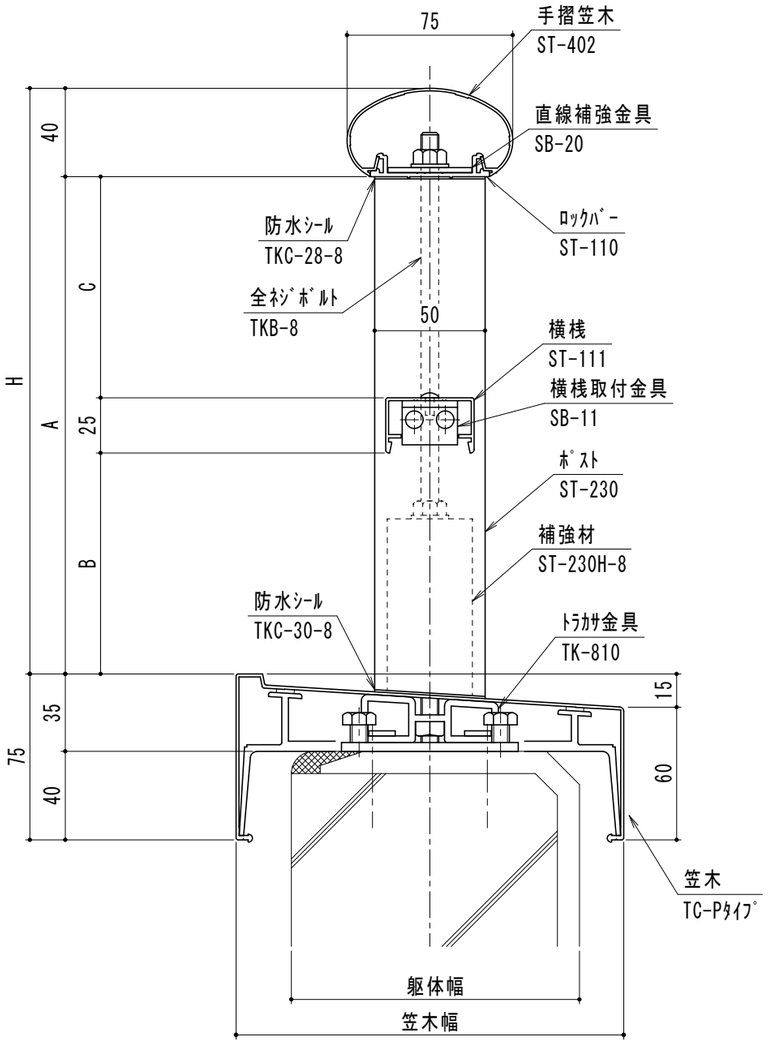

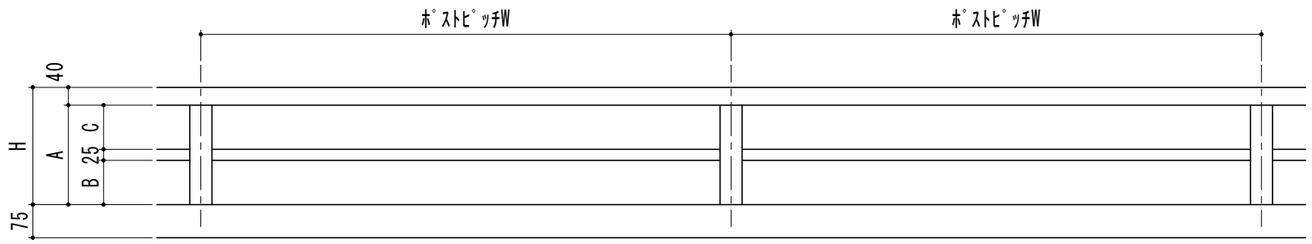

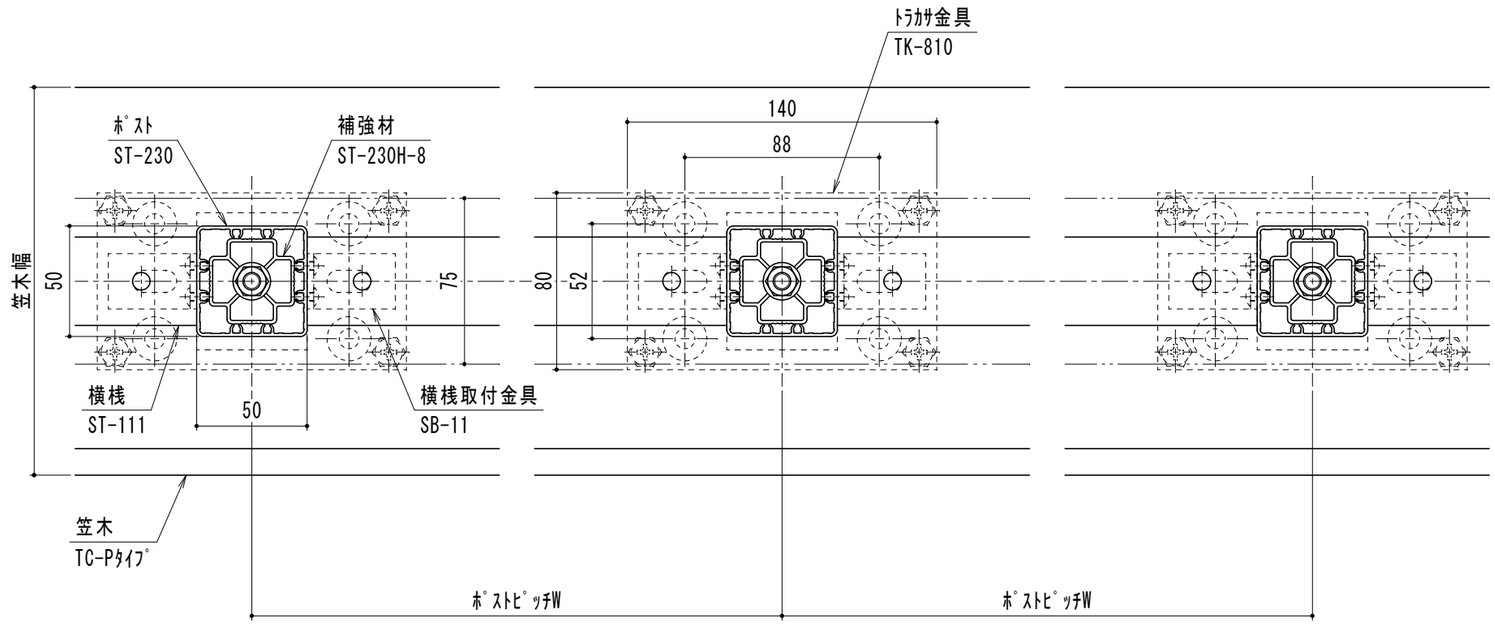

名　称	縮　尺	品　番
トラカサ　５０角　２段上笠木タイプ	1/2　　1/10	TK-50KNMK40-TCP

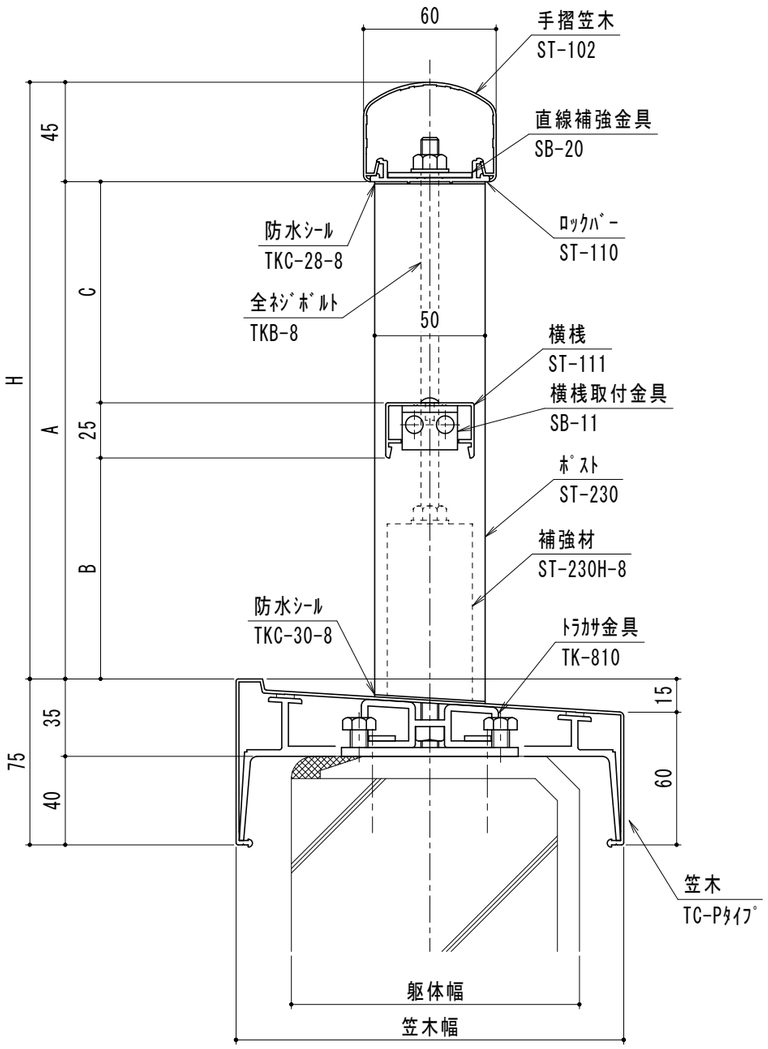

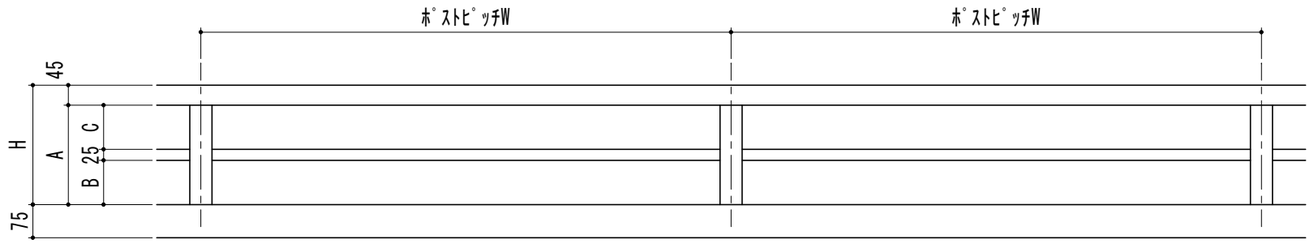

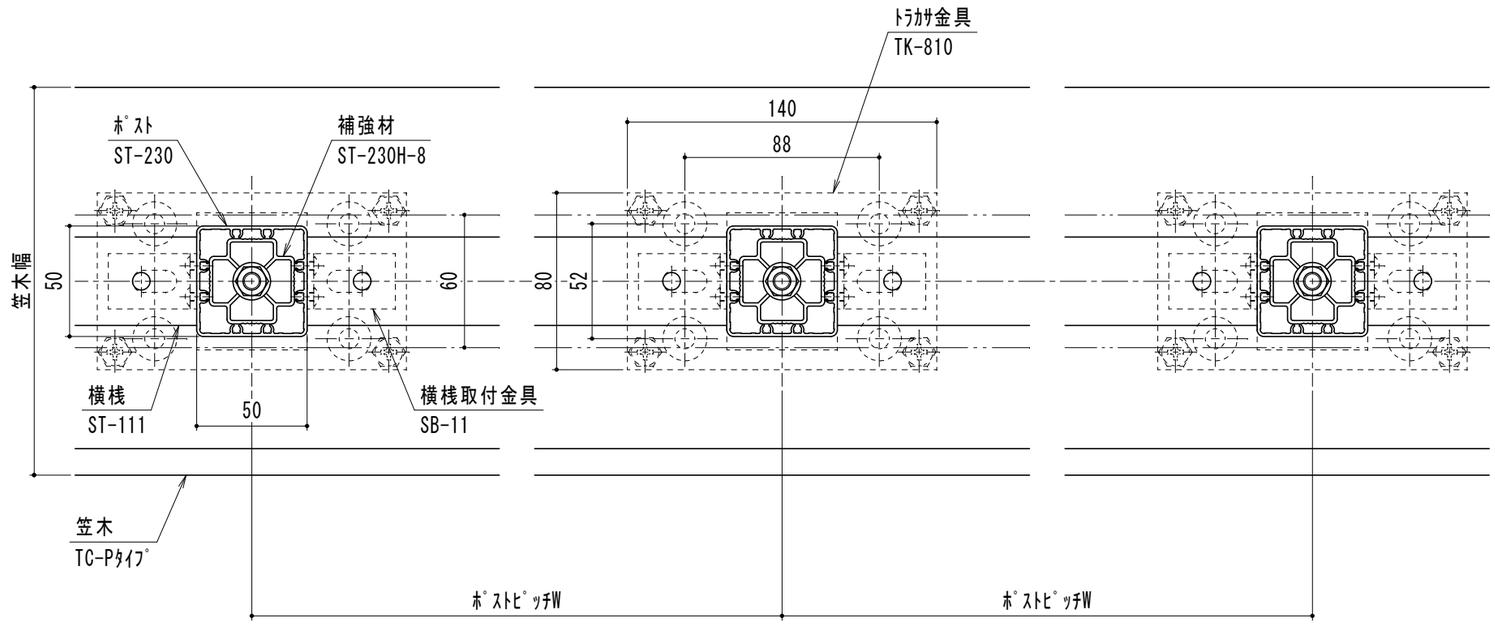

名称	縮尺	品番
トラカサ　５０角　２段上笠木タイプ	1/2　　1/10	TK-50KNMK45-TCP

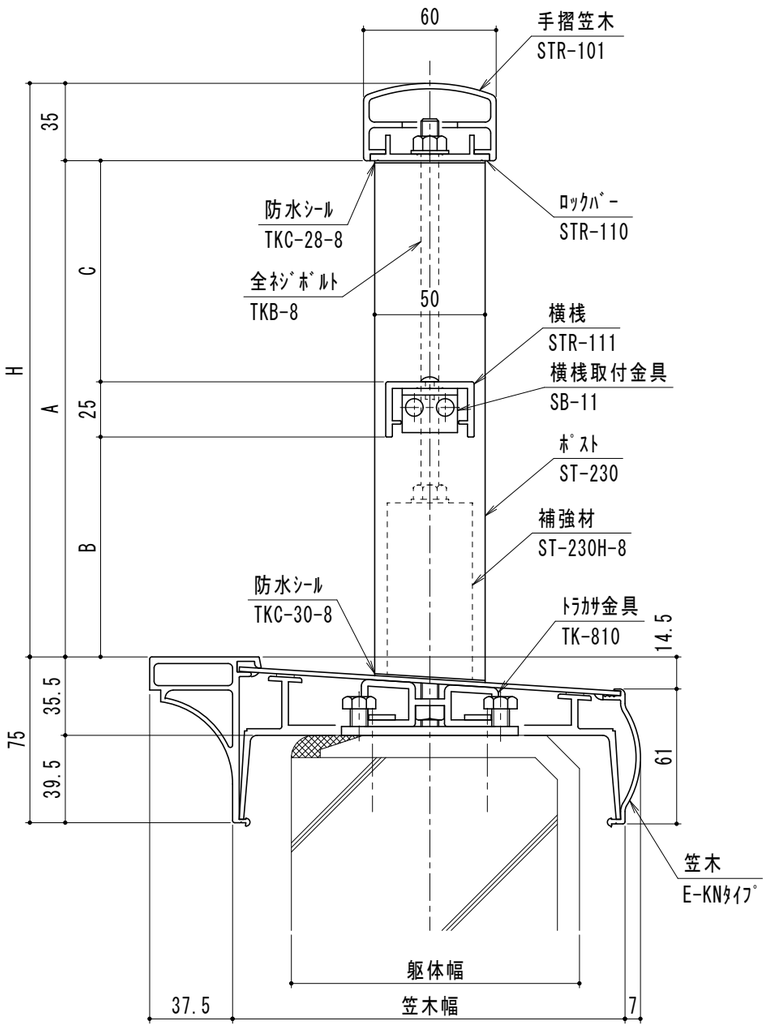

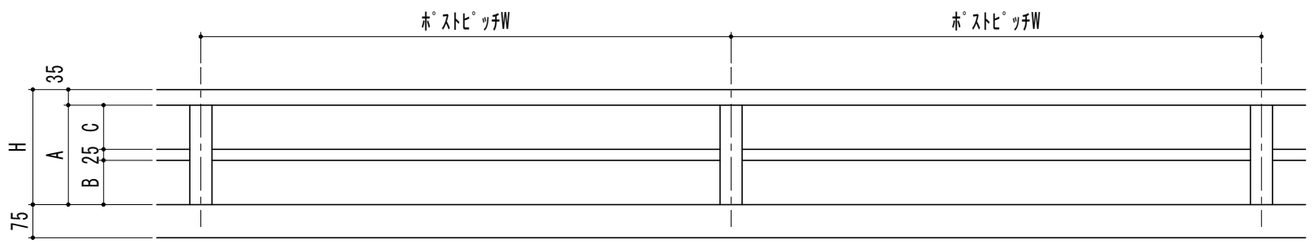

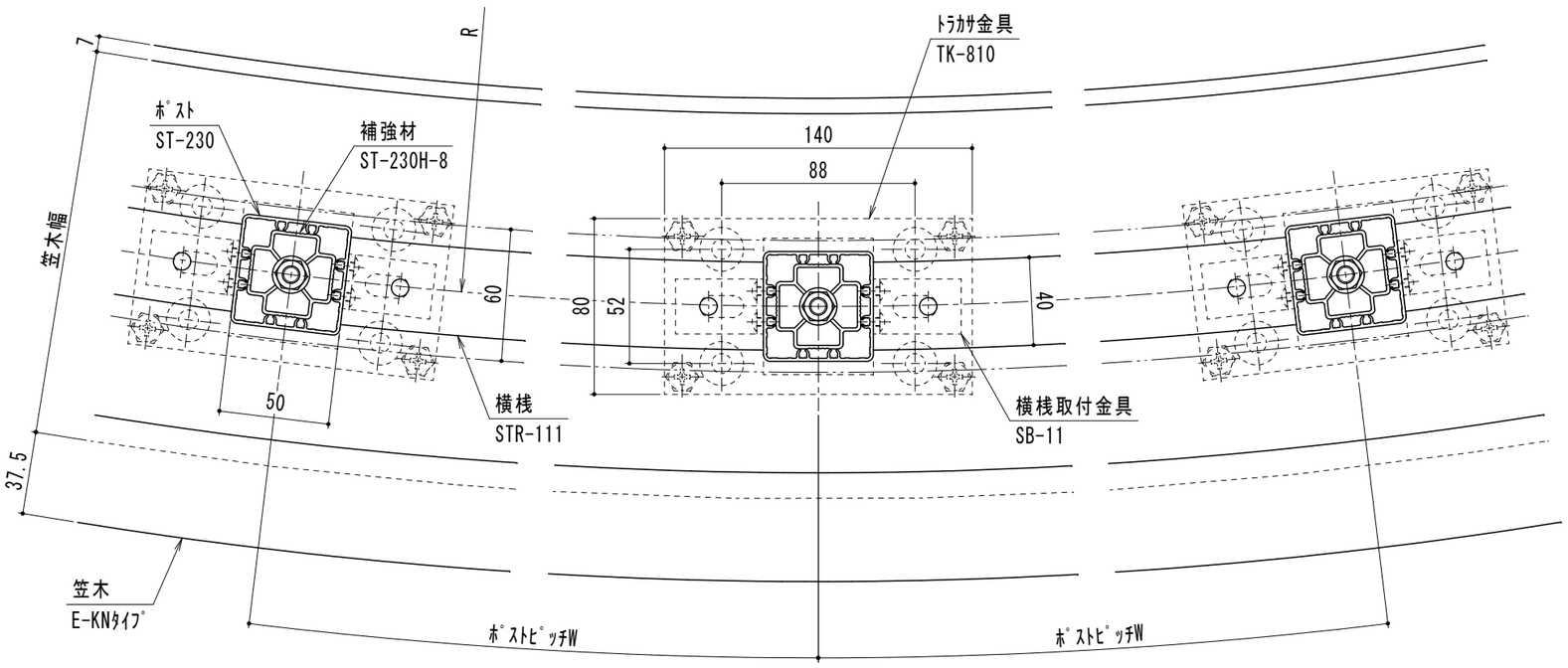

名称	縮尺	品番
トラカサ　５０角　２段上笠木タイプ　Ｒ曲げ	1/2　　1/10	TK-50KNMK35-EKN

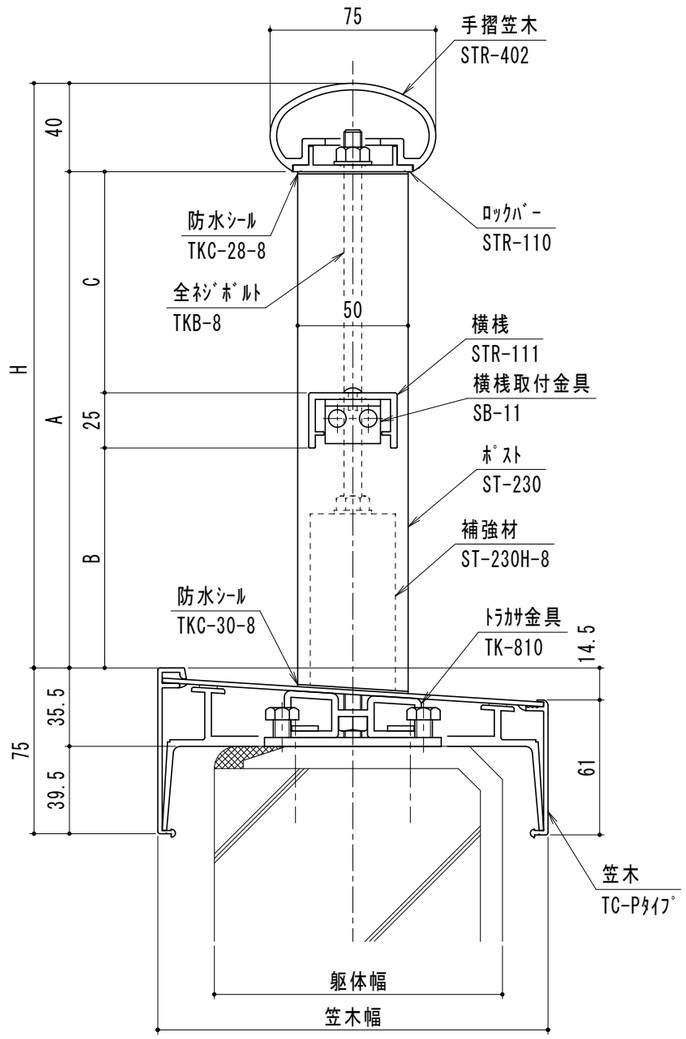

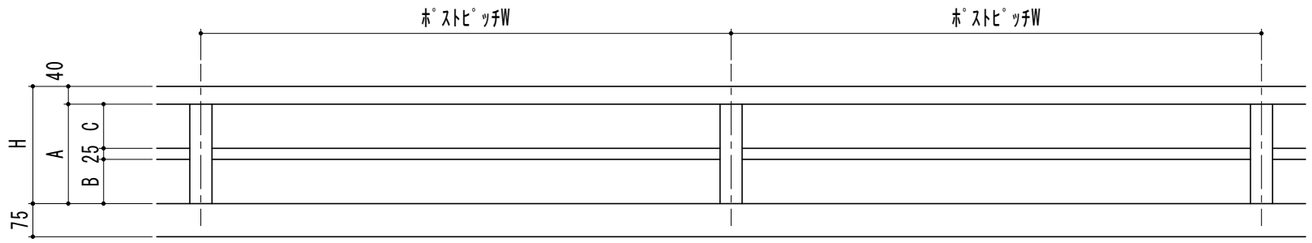

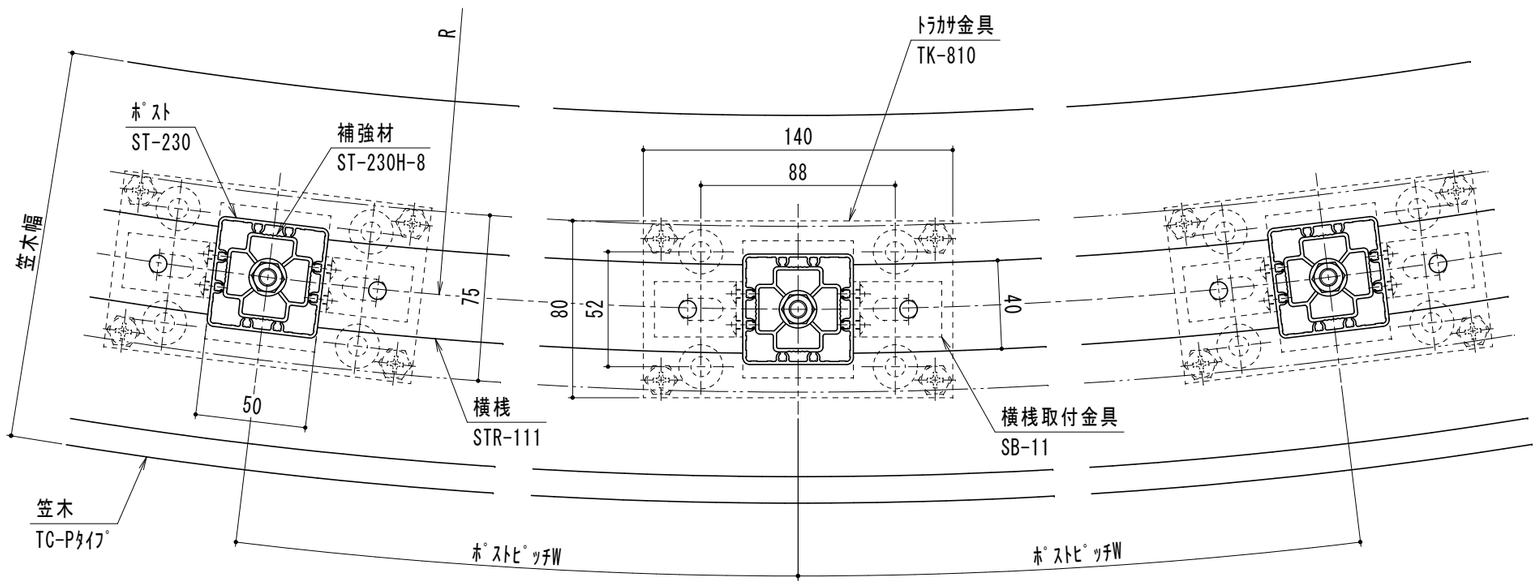

名　称	縮　尺	品　番
トラカサ　５０角　２段上笠木タイプ　Ｒ曲げ	1/2　　1/10	TK-50KNMK40-TCP

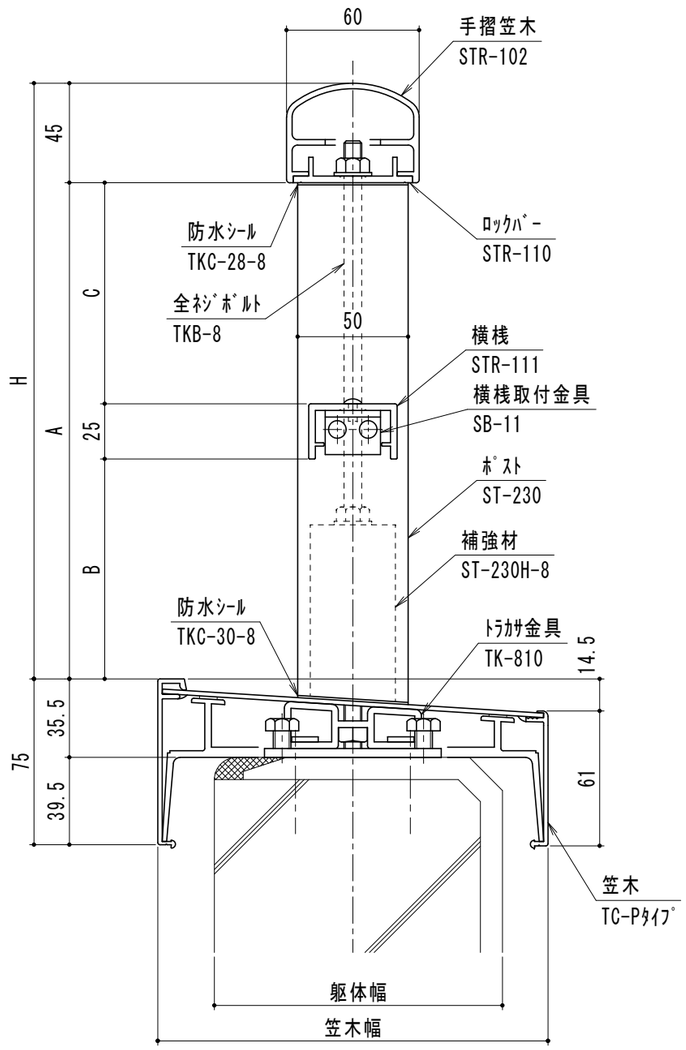

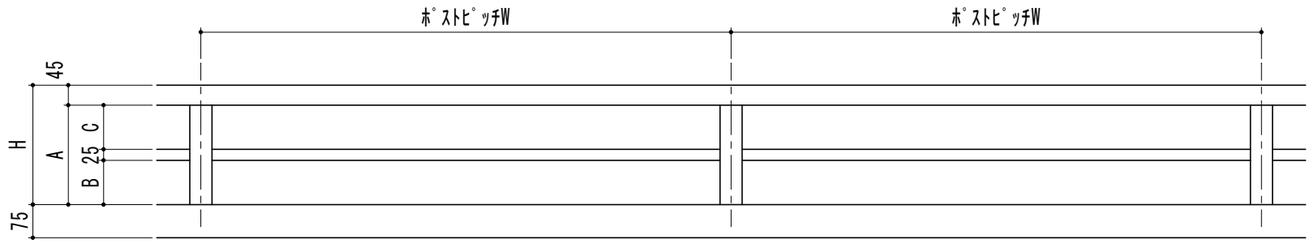

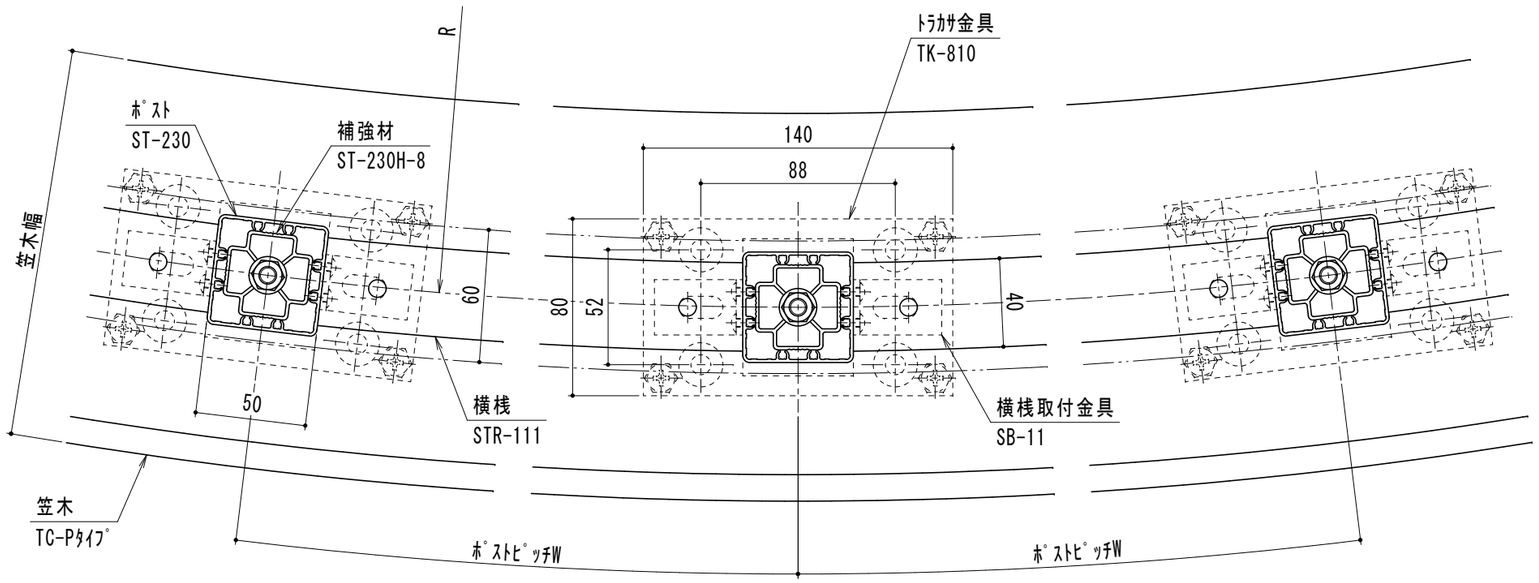

名称	縮尺	品番
トラカサ　５０角　２段上笠木タイプ　Ｒ曲げ	1/2　　1/10	TK-50KNMK45-TCP

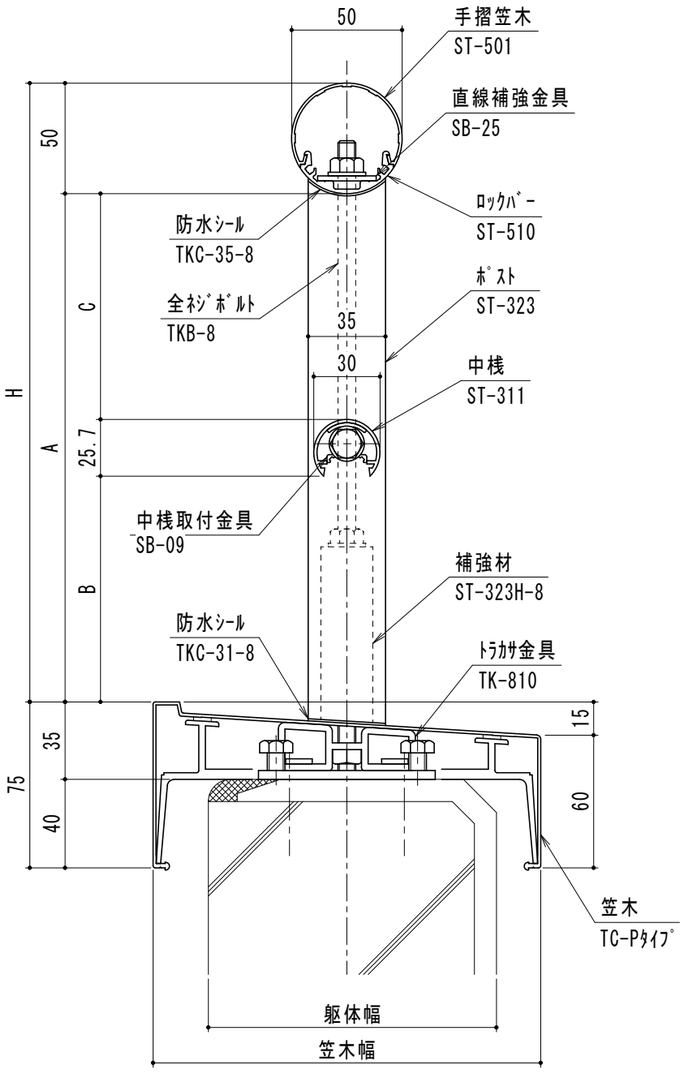

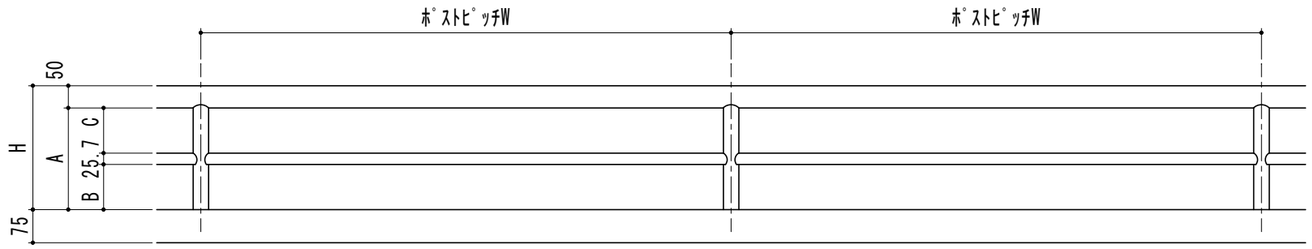

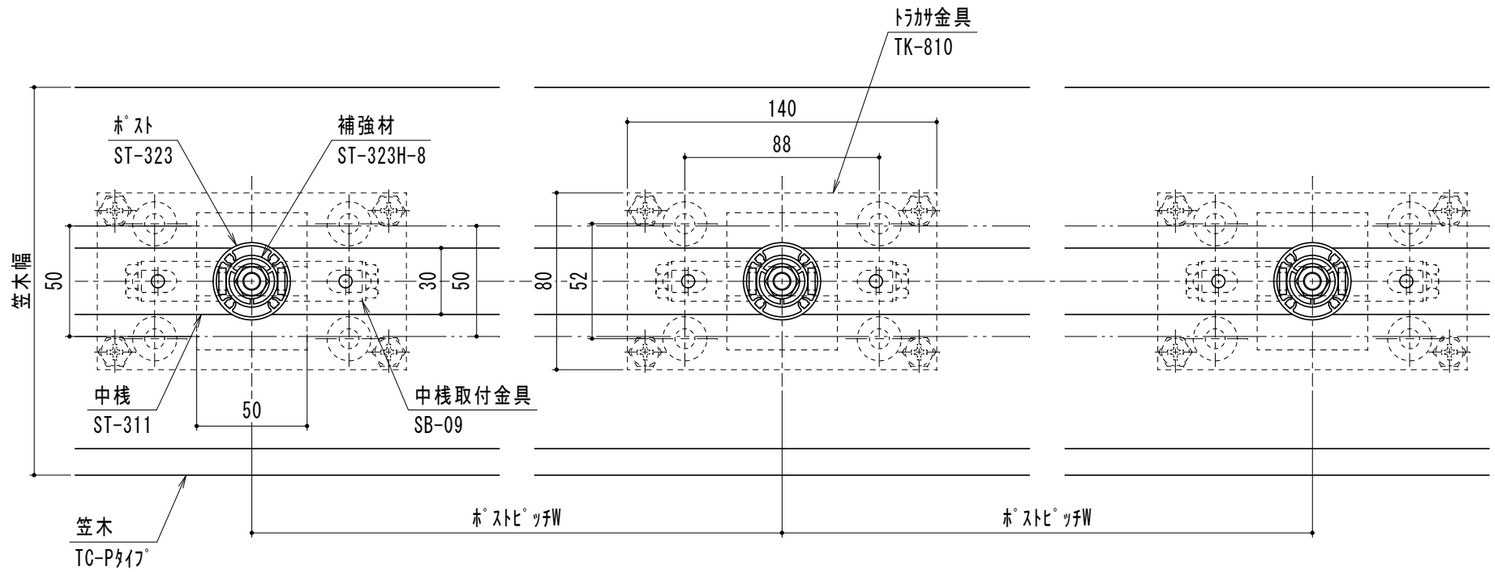

名　称	縮　尺	品　番
トラカサ　３５丸　２段上笠木タイプ	1/2　　1/10	TK-M35NMK50-TCP

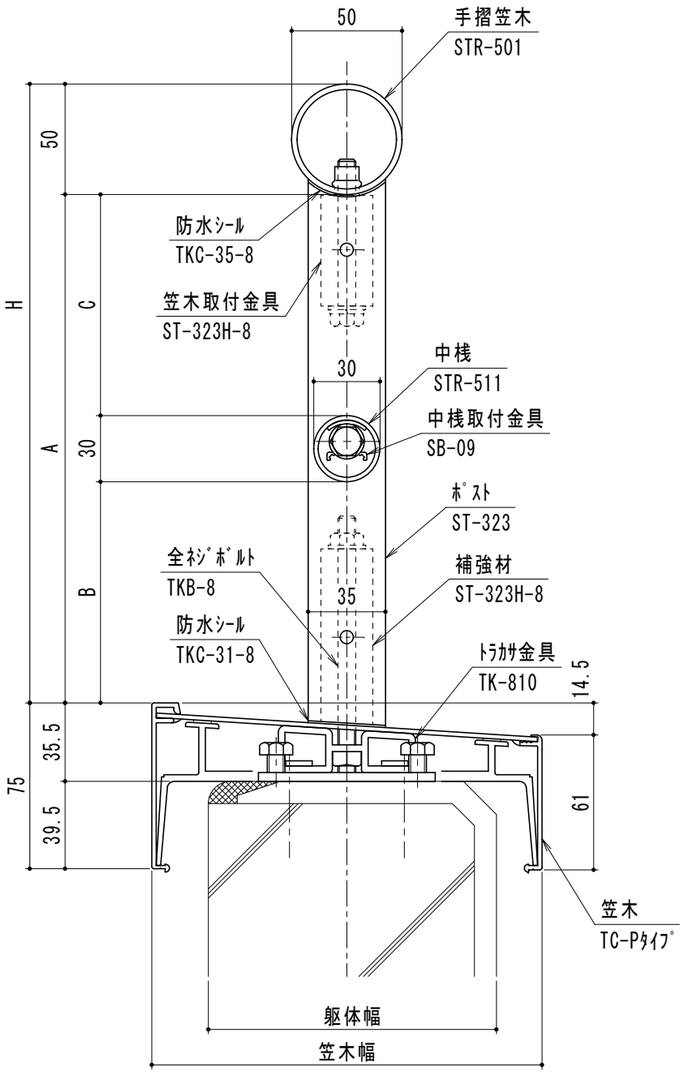

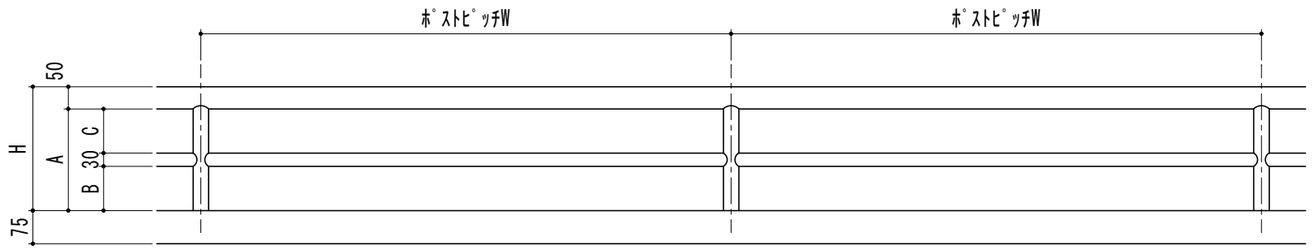

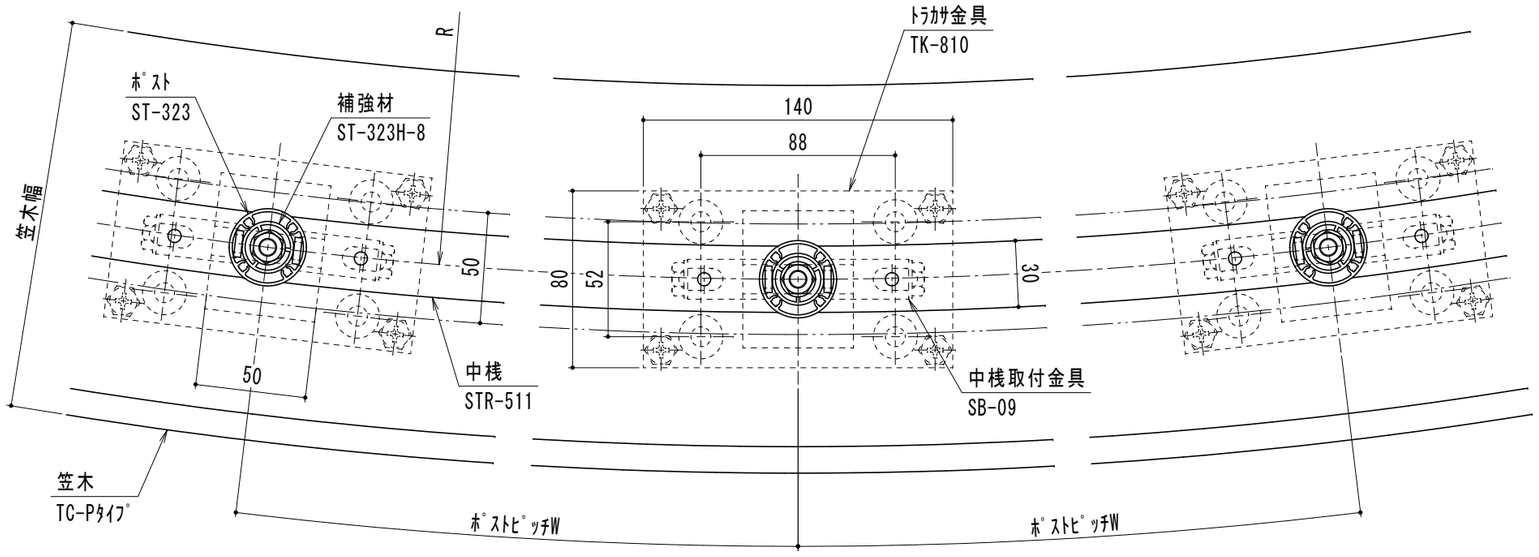

名　称	縮　尺	品　番
トラカサ　３５丸　２段上笠木タイプ　Ｒ曲げ	1/2　　1/10	TK-M35NMK50-TCP